Návod k použití

HOME DELUXE
WIR MACHEN DEIN ZUHAUSE

Dvojitá mřížová zahradní brána PORTARIUS





Originální návod k použití

Navrženo v Německu

DŮLEŽITÉ:
USCHOVEJTE PRO POZDĚJŠÍ POUŽITÍ.
PEČLIVĚ SI PŘEČTĚTE!

Obsah

1. Obecné ... 3
1.1. Přehled produktů ... 3
1.2. Obecné informace ... 4
1.3. Záruka ... 4
2. Informace k návodu k použití ... 4
2.1. Dostupnost návodu k použití ... 4
2.2. Informace o překladu ... 4
2.3. Cílové skupiny návodu k použití ... 4
2.4. Vysvětlení symbolů ... 5
2.5. Obecné informace k návodu k použití ... 5
2.6. Použití v souladu s určením ... 5
2.7. Obecné bezpečnostní pokyny ... 5
3. Vlastnosti produktu ... 6
3.1. Technické údaje ... 6
4. Rozsah dodávky a montáž ... 8
4.1. Bezpečnostní pokyny ... 9
4.2. Konstrukce produktu ... 10
5. Použití ... 12
5.1. Bezpečnostní pokyny ... 12
5.2. První uvedení do provozu ... 12
5.3. Provoz ... 12
6. Odstraňování závad ... 13
7. Údržba a péče ... 13
7.1. Bezpečnostní pokyny ... 13
8. Demontáž ... 13
8.1. Bezpečnostní pokyny ... 13
9. Likvidace ... 13
9.1. Obecné pokyny ... 13

Vážení zákazníci,

děkujeme, že jste se rozhodli pro produkt společnosti **Home Deluxe GmbH**. Přejeme vám mnoho radosti s vaší novou zahradní branou PORTARIUS s dvojitými tyčemi.

Návod k použití vám pomůže při montáži, uvedení do provozu, používání a údržbě produktu. Návod k použití a bezpečnostní pokyny je nutné pečlivě a úplně přečíst. Dodržujte tyto pokyny, abyste předešli nebezpečí.

1. Obecné

1.1. Přehled produktů

Model: Zahradní brána PORTARIUS s dvojitými tyčemi – výběr variant | ID článku: 18692 | ID varianty: 38185

Zahradní brána z dvojitého drátu PORTARIUS antracit – všechny varianty | ID článku: 9999 | ID varianty: 8113
Zahradní brána z dvojitého drátu PORTARIUS antracitová 800 mm (křídlo, příslušenství) – balíček 1 ze 2 | ID článku: 10670 | ID varianty: 8769
Dvojitá mřížová zahradní brána PORTARIUS antracitová 800 mm (sloupky) – balíček 2 z 2 | ID článku: 10671 | ID varianty: 8770
Zahradní brána z dvojitého drátu PORTARIUS antracitová 1000 mm (křídlo, příslušenství) – balíček 1 ze 2 | ID článku: 10987 | ID varianty: 9078
Dvojitá mřížová zahradní brána PORTARIUS antracitová 1000 mm (sloupky) – balíček 2 z 2 | ID článku: 10988 | ID varianty: 9079
Dvojitá mřížová zahradní brána PORTARIUS antracitová 1200 mm – balíček 1 z 1 | ID článku: 10020 | ID varianty: 8131
Dvojitá mřížová zahradní brána PORTARIUS antracitová 1400 mm – balíček 1 z 1 | Číslo položky: 10021 | Varianty: 8132
Dvojitá mřížová zahradní brána PORTARIUS antracitová 1600 mm – balení 1 z 1 | Číslo položky: 10022 | Varianty ID: 8133
Dvojitá mřížová zahradní brána PORTARIUS antracitová 1800 mm (křídlo, příslušenství) – balíček 1 z 2| ID článku: 10023 | ID varianty: 8134
Dvojitá mřížová zahradní brána PORTARIUS antracitová 1800 mm (sloupky) – balíček 2 z 2 | ID článku: 10024 | ID varianty: 8135
Dvojitá mřížová zahradní brána PORTARIUS antracitová 2000 mm (křídlo, příslušenství) – balíček 1 ze 2| ID článku: 10025 | ID varianty: 8136
Dvojitá mřížová zahradní brána PORTARIUS antracitová 2000 mm (sloupky) – balíček 2 z 2 | Číslo položky: 10026 | ID varianty: 8137

Zahradní brána PORTARIUS z dvojitého drátu, zelená – všechny varianty | ID článku: 11694 | ID varianty: 9757
Zahradní brána z dvojitého drátu PORTARIUS zelená 800 mm (křídlo, příslušenství) – balíček 1 ze 2 | Číslo položky: 11326 |
Varianty – ID: 9398
Dvojitá mřížová zahradní brána PORTARIUS zelená 800 mm (sloupky) – balíček 2 z 2 | ID článku: 11327 | ID varianty: 9399
Zahradní brána PORTARIUS se dvojitými tyčemi, zelená, 1200 mm – balíček 1 z 1 | ID článku: 11329 | ID varianty: 9400
Dvojitá mřížová zahradní brána PORTARIUS zelená 1400 mm – balení 1 z 1 | ID článku: 11330 | ID varianty: 9401
Dvojitá mřížová zahradní brána PORTARIUS zelená 1600 mm – balení 1 z 1 | ID článku: 11331 | ID varianty: 9402
Dvojitá mřížová zahradní brána PORTARIUS zelená 1800 mm (křídlo, příslušenství) – balíček 1 z 2 | ID článku: 11332 |
ID varianty: 9403
Zahradní brána PORTARIUS se dvojitými tyčemi, zelená, 1800 mm (sloupky) – balíček 2 z 2 | ID článku: 11333 | ID varianty: 9404
Zahradní brána PORTARIUS zelená 2000 mm (křídlo, příslušenství) – balíček 1 ze 2 | ID článku: 11334 | ID varianty: 9405
Zahradní brána PORTARIUS zelená 2000 mm (sloupky) – balíček 2 z 2 | ID článku: 11335 |

ID varianty: 9406

1.2. Obecné informace

Abychom splnili naše nároky, neustále zlepšujeme kvalitu, zjednodušujeme montáž a ovládání nebo přizpůsobujeme produkty přáním zákazníků. Vzhledem k těmto změnám je aktuální verze návodu k použití k dispozici na naší domovské stránce.

Označení „produkt“ se v návodu k použití používá pro zahradní bránu s dvojitými tyčovými mřížemi „PORTARIUS“.

1.3. Záruka

Od data nákupu platí zákonná odpovědnost za vady a záruční práva.
Společnost Home Deluxe GmbH nenese žádnou odpovědnost za škody způsobené nedodržením návodu k použití. Reklamace vzniklé v důsledku nesprávné montáže nebo použití jsou ze záruky vyloučeny. V případě vad produktu se prosím obraťte písemně prostřednictvím kontaktního formuláře na naší domovské stránce na náš zákaznický servis a uveďte název produktu, sériové číslo a fotografii typového štítku:

Home Deluxe GmbH
Schanzeweg 2
32312 Lübbecke
Německo
Tel.: +49 (0)5743 6181-0
www.home-deluxe-gmbh.de

V případě dalších dotazů je vám k dispozici náš zákaznický servis, který můžete kontaktovat prostřednictvím kontaktního formuláře.

2. Informace k návodu k použití

2.1. Dostupnost návodu k použití

Návod k použití je součástí produktu a měl by být uchováván v úplném znění v bezprostřední blízkosti produktu.

2.2. Informace o překladu

Původní návod k použití byl sepsán v německém jazyce. Všechny ostatní dostupné jazykové verze jsou překlady německé verze.

2.3. Cílová skupina návodu k použití

Návod k použití musí být přečten a dodržován každou osobou, která se podílí na některé z následujících činností nebo na používání produktu:

- Vybalení
- Montáž / instalace
- Uvedení do provozu / provoz
- Údržba / kontrola / péče
- Odstraňování závad / opravy
- Likvidace

2.4. Vysvětlení

Symbol	Vysvětlení symbolů
	**VAROVÁNÍ** Tento symbol upozorňuje na možné nebezpečí, které může vést k smrtelným nebo těžkým zraněním. Před provedením příslušného montážního nebo aplikačního kroku je nutné si přečíst příslušné upozornění.
	**INFO** Tento symbol označuje důležité informace a upozorňuje na možné škody na majetku. Před provedením příslušného montážního nebo aplikačního kroku si tyto informace přečtěte, abyste porozuměli problémům a předešli škodám.
	**Přečtěte si návod k použití** Tento symbol upozorňuje, že před montáží/instalací a/nebo obsluhou zařízení je nutné pečlivě přečíst návod k použití.

2.5. Obecné informace k návodu k použití

Návod k použití se vztahuje na zahradní bránu PORTARIUS s dvojitými tyčovými mřížemi. Obsahuje důležité informace o montáži, provozu, údržbě a čištění. Návod k použití, zejména bezpečnostní pokyny, je nutné před uvedením produktu do provozu pečlivě přečíst. Návod k použití pečlivě uschovejte. Používejte produkt pouze tak, jak je popsáno v tomto návodu k použití, aby nedošlo k náhodnému zranění nebo poškození. Pokud předáte dvojitou mřížovou zahradní bránu PORTARIUS třetí osobě, předávejte jí také tento návod k použití.

2.6. Použití v souladu s určením

Produkt je vysoce kvalitní, odolný a určený/vhodný výhradně pro použití v domácnostech v přiměřeném a obvyklém rozsahu. Náš produkt **není** určen pro komerční použití.

Produkt používejte pouze v souladu s tímto návodem k použití. Jakékoli jiné použití se považuje za použití v rozporu s určením a může vést k poškození majetku nebo zranění osob. Výrobce nenese žádnou odpovědnost za škody, které vzniknou nebo vznikly v důsledku použití v rozporu s určením nebo nesprávného použití.

2.7. Obecné bezpečnostní pokyny

Obecné bezpečnostní pokyny



- Nesprávné zacházení může vést k vážným zraněním osob a značným škodám na majetku. Proto smí montáž, instalaci, uvedení do provozu, odstraňování poruch, údržbu a opravy provádět pouze kvalifikované osoby.
- Produkt mohou používat děti od 8 let a starší, stejně jako osoby se sníženými fyzickými, smyslovými nebo mentálními schopnostmi nebo s nedostatečnými zkušenostmi a znalostmi, pokud jsou pod dohledem nebo byly poučeny o bezpečném používání zařízení a rozumí z toho vyplývajícím nebezpečím.
- Produkt montujte **pouze** v případě, že je dodávka kompletní a bez vad.
- Ujistěte se, že všechny díly jsou nepoškozené a správně namontované. Nesprávná montáž může vést k nebezpečí zranění. Poškozené díly mohou ovlivnit bezpečnost a funkci.
- Produkt umístěte pouze na bezpečný, rovný a pevný podklad.
- Ne provádějte žádné změny na produktu.
- Pravidelně kontrolujte upevnění.

Nebezpečí pro děti



- Držte děti mimo dosah obalových materiálů. Hrozí mimo jiné nebezpečí udušení!
- Držte děti mimo dosah produktu.
- Během montáže produktu držte děti mimo místo montáže. Součástí dodávky jsou malé části, které mohou být spolknuty nebo způsobit vážná zranění.
- Produkt není dětská hračka, lezecká stěna ani sportovní zařízení.
- Děti se mohou při hraní s výrobkem nebo při šplhání po výrobku zranit.
- Vysvětlete dětem správné zacházení s výrobkem a nikdy je nenechávejte bez dozoru, když si hrají.
- Odstraňte všechny ostré předměty, rozbité sklo nebo kameny z okolí produktu. Zajistěte, aby děti při hře nebyly ohroženy.
- Zajistěte, aby malé děti nevkládaly malé části do úst.

Nebezpečí zranění
Nesprávné zacházení s výrobkem může vést ke zranění



- Před každým použitím zkontrolujte, zda výrobek nevykazuje viditelné poškození.
- Neprovádějte žádné konstrukční změny na výrobku. Jakékoli změny musí být schváleny písemným souhlasem výrobce a provedeny podle pokynů.
- V případě poškození nesmí být výrobek dále používán. Poškozené díly musí být opraveny nebo nahrazeny originálními náhradními díly.
- Aby se předešlo zranění, dbejte na trvalou pevnou instalaci produktu.

Nebezpečí poškození



- Nesprávné zacházení s výrobkem může vést k jeho poškození.
- Neotvírejte obal ostrými předměty (např. nožem, nůžkami nebo podobnými předměty), protože by mohlo dojít k poškození produktu. Při otevírání buďte opatrní.
- Pokud obal otevřete neopatrně nožem nebo jinými ostrými předměty, může dojít k poškození produktu. Při otevírání postupujte velmi opatrně.
- Nevstupujte na výrobek, hrozí nebezpečí pádu a převrácení.

3. Vlastnosti produktu

3.1. Technické údaje

Dvojitá mřížová zahradní brána PORTARIUS 800 mm	
Rozměry zahradní brány (V x Š)	80 x 106 cm (bez sloupků 87 cm)
Rozměry sloupku brány (V x Š x H)	130 x 6 x 6 cm
Tloušťka drátu	vertikálně 0,5 cm, horizontálně 0,6 cm
Velikost ok	20 x 5 cm

Dvojitá mřížová zahradní brána PORTARIUS 1000 mm	
Rozměry zahradní brány (V x Š)	100 x 106 cm (bez sloupků 87 cm)
Rozměry sloupku brány (V x Š x H)	150 x 6 x 6 cm
Tloušťka drátu	vertikálně 0,5 cm, horizontálně 0,6 cm
Velikost ok	20 x 5 cm

Dvojitá mřížová zahradní brána PORTARIUS 1200 mm	
Rozměry zahradní brány (V x Š)	120 x 106 cm (bez sloupků 87 cm)
Rozměry sloupku brány (V x Š x H)	170 x 6 x 6 cm
Tloušťka drátu	vertikálně 0,5 cm, horizontálně 0,6 cm
Velikost ok	20 x 5 cm

Dvojitá mřížová zahradní brána PORTARIUS 1400 mm	
Rozměry zahradní brány (V x Š)	140 x 106 cm (bez sloupků 87 cm)
Rozměry sloupku brány (V x Š x H)	190 x 6 x 6 cm
Tloušťka drátu	vertikálně 0,5 cm, horizontálně 0,6 cm
Velikost ok	20 x 5 cm

Dvojitá mřížová zahradní brána PORTARIUS 1600 mm	
Rozměry zahradní brány (V x Š)	160 x 106 cm (bez sloupků 87 cm)
Rozměry sloupku brány (V x Š x H)	210 x 6 x 6 cm
Tloušťka drátu	vertikálně 0,5 cm, horizontálně 0,6 cm
Velikost ok	20 x 5 cm

Dvojitá mřížová zahradní brána PORTARIUS 1800 mm	
Rozměry zahradní brány (V x Š)	180 x 106 cm (bez sloupků 87 cm)
Rozměry sloupku brány (V x Š x H)	230 x 6 x 6 cm
Tloušťka drátu	vertikálně 0,5 cm, horizontálně 0,6 cm
Velikost ok	20 x 5 cm

Dvojitá mřížová zahradní brána PORTARIUS 2000 mm	
Rozměry zahradní brány (V x Š)	200 x 106 cm (bez sloupků 87 cm)
Rozměry sloupku brány (V x Š x H)	250 x 6 x 6 cm
Tloušťka drátu	vertikálně 0,5 cm, horizontálně 0,6 cm
Velikost ok	20 x 5 cm

4. Rozsah dodávky a montáž

Při dodání zkontrolujte, zda obal není poškozen. Dále ihned po vybalení zkontrolujte, zda je dodávka kompletní a zda je produkt a všechny jeho součásti v bezvadném stavu. Produkt montujte pouze v případě, že je dodávka kompletní a nepoškozená.

Součásti/díly

Č.	Popis	Množství	Obrázky
1	Pravý brankový sloupek	1	
2	Levý sloupek brány	1	
3	Křídlo brány	1	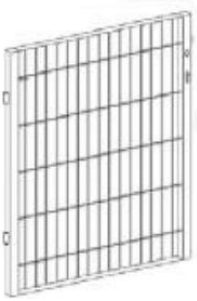
4	Upevňovací svorka 80 až 140 cm 160 až 200 cm	 4 6	
5	Závěs	4	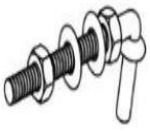
6	Teleskopické šrouby	1	

Č.	Popis	Množství	Obrázky
7	Kování dveří	1	
8	Zámek	1	
9	Upevňovací svorka	2	
10	Šroub zámku a upevňovací svorky	2	
11	Krytka	2	

4.1. Bezpečnostní pokyny

Je nutné si přečíst všechny informace týkající se bezpečnosti a zdraví.

Nebezpečí zranění

Nesprávná manipulace při montáži může vést ke zranění.



- Váš produkt je dodáván v několika balících. Ujistěte se, že balíky jsou otevřeny nahoře. Při otevírání balíků buďte velmi opatrní, protože balíky obsahují křehké části.
- Ihned po vybalení zkontrolujte, zda je dodávka kompletní a zda je produkt a všechny jeho části v bezvadném stavu.
- Produkt montujte **pouze** v případě, že je dodávka kompletní a bez vad.
- Produkt umístěte pouze na bezpečný, rovný a pevný podklad.
- Bezpodmínečně dodržujte montážní rozměry a použijte dodaný montážní materiál.
- Chyby při obsluze, chyby při montáži nebo škody vzniklé při montáži jsou ze záruky vyloučeny.
- K montáži produktu jsou zapotřebí minimálně 2 osoby.
- Při montáži noste ochranný oděv, jako jsou bezpečnostní boty a ochranné rukavice.
- **Upozorňujeme, že společnost Home Deluxe GmbH v zásadě nehradí žádné náklady na montáž nebo řemeslné práce, jako jsou náklady na elektrikáře nebo podobné náklady na odborníky.**

4.2. Montáž produktu

Produkt je dodáván v rozloženém stavu a jeho montáž je velmi snadná. Pečlivě dodržujte montážní pokyny. V případě nedodržení pokynů není zaručena funkčnost a bezpečnost produktu.

Potřebné nářadí

	Šroubovák		Měřicí pásmo
	Imbusový klíč		Řezací nůž

- Následující pokyny je nutné pečlivě přečíst.

Sestavení produktu	
Obrázek	**Popis**
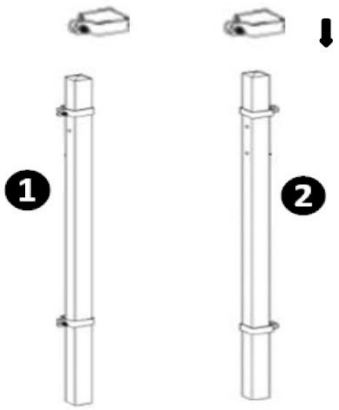	**Krok 1:** Připevněte upevňovací svorky (**4**) k pravému sloupku brány (**1**) a levému sloupku brány (**2**).
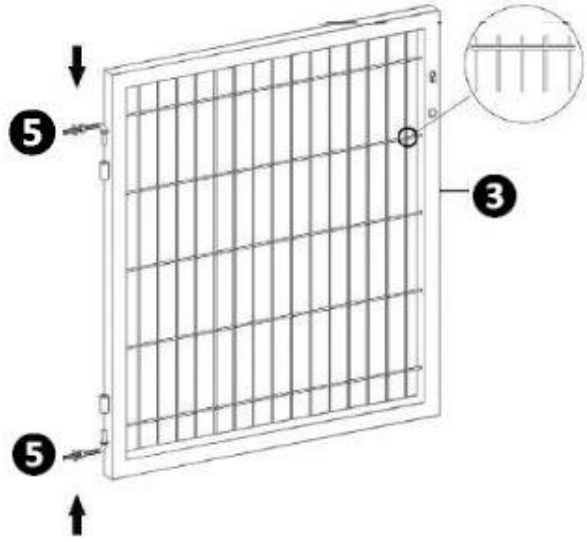	**Krok 2:** Namontujte panty (**5**) na křídlo brány (**3**).

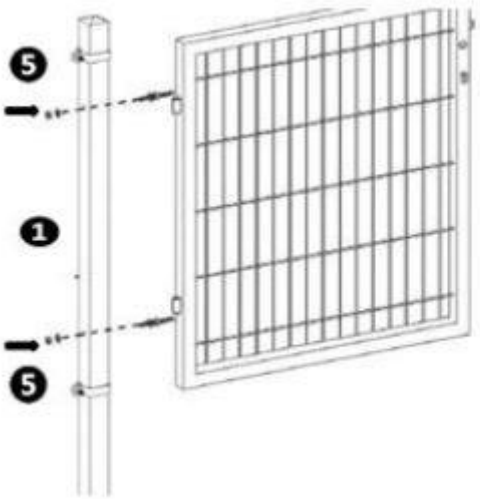	**Krok 3:** Namontujte pravý sloupek brány (**1**) pomocí pantů (**5**) na křídlo brány.
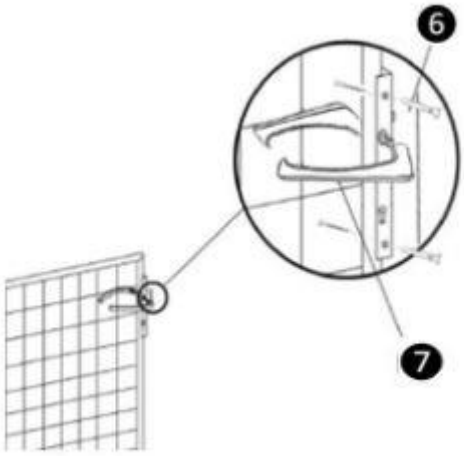	**Krok 4:** Připevněte křídlo brány pomocí teleskopických šroubů (**6**) k dveřnímu kování (**7**).
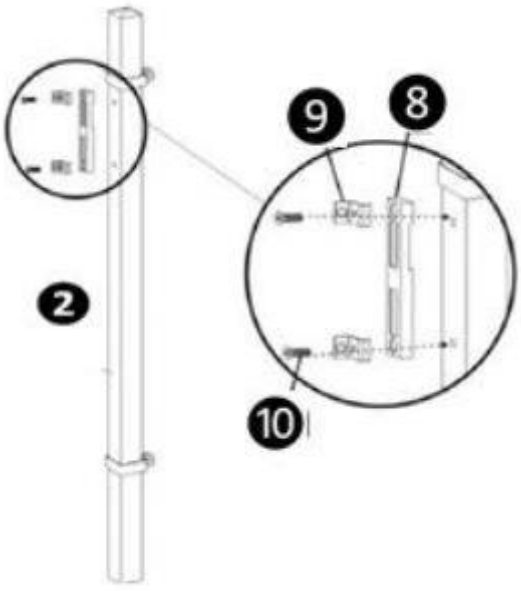	**Krok 5:** Připevněte zámkovou západku (**8**) pomocí upevňovacích svorek (**9**) a šroubů (**10**) k levému sloupku brány (**2**).

	**Krok 6:** Nasaďte krycí čepičky (**11**) na šrouby.

5. Použití

5.1. Bezpečnostní pokyny

Následující informace týkající se bezpečnosti a zdraví je nutné pečlivě přečíst.

Nebezpečí zranění
Nesprávné zacházení při provozu může vést ke zranění



- Nepoužívejte poškozený výrobek.
- Na výrobku neprovádějte žádné úpravy.
- Produkt není dětská hračka, lezecká stěna ani sportovní zařízení. Děti nesmějí s produktem hrát.
- Pravidelně kontrolujte upevnění.

5.2. První uvedení do provozu

Před prvním uvedením do provozu zkontrolujte, zda produkt není poškozen. Produkt smí být používán pouze v nepoškozeném stavu.

5.3. Provoz

Před použitím produktu zkontrolujte

- je v řádném stavu.
- všechny upevňovací prvky

6. Odstraňování poruch

Pokud se při provozu vyskytnou následující poruchy, zkontrolujte prosím příčiny poruchy podle následující tabulky. Pokud poruchu nelze odstranit pomocí uvedených opatření, produkt vyřaďte z provozu.

Porucha	Možná příčina	Řešení
Produkt se kýve nebo vibruje	- Upevňovací šrouby se uvolnily - Produkt je příliš zatížen - Produkt není správně zasazen	- Utáhněte upevňovací šrouby - Dodržujte mezní zatížení - Produkt vložte správně

Pokud se vyskytne další problém s výrobkem, kontaktujte nás.

7. Údržba a péče

7.1. Bezpečnostní pokyny

Nebezpečí zranění
Nesprávné zacházení při provozu může vést ke zranění



- Povrchy čistěte teplou vodou a měkkým kartáčem nebo hadříkem.
- K čištění nepoužívejte agresivní čisticí prostředky ani vysokotlaké čističe.
- Dodržujte také pokyny výrobce čisticího prostředku.

8. Demontáž

8.1. Bezpečnostní pokyny

Nebezpečí poranění
Nesprávná manipulace při demontáži může vést ke zranění



- K demontáži jsou zapotřebí minimálně 2 osoby.
- Před demontáží zajistěte produkt proti pádu.
- Demontáž produktu se provádí v opačném pořadí než montáž. (**viz kapitola Montáž**)

9. Likvidace

9.1. Obecné pokyny



- Produkt a všechny jeho součásti zlikvidujte v souladu s místními a národními předpisy, aby nedošlo k poškození životního prostředí.
- Naše obaly jsou vyrobeny z ekologických materiálů. Lze je recyklovat a použít jako cenné suroviny. Obalový materiál (kartony, obaly na nečistoty atd.) zlikvidujte odděleně a řádně v souladu s platnými národními předpisy.
- V případě nejistoty ohledně likvidace se obraťte na výrobce.
- Informace o správném likvidaci získáte také v místních sběrných dvorech.

Home Deluxe GmbH
Schanzeweg 2
32312 Lübbecke
Německo
Tel.: +49 (0)5743 6181-0
www.home-deluxe-gmbh.de

GA-414-00_portarius
2025/03